ALBERO

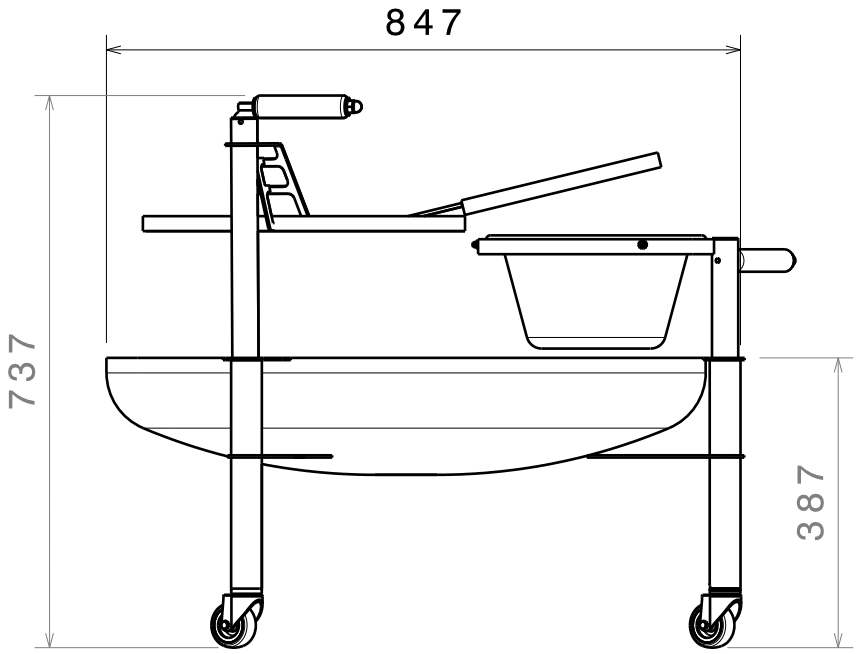

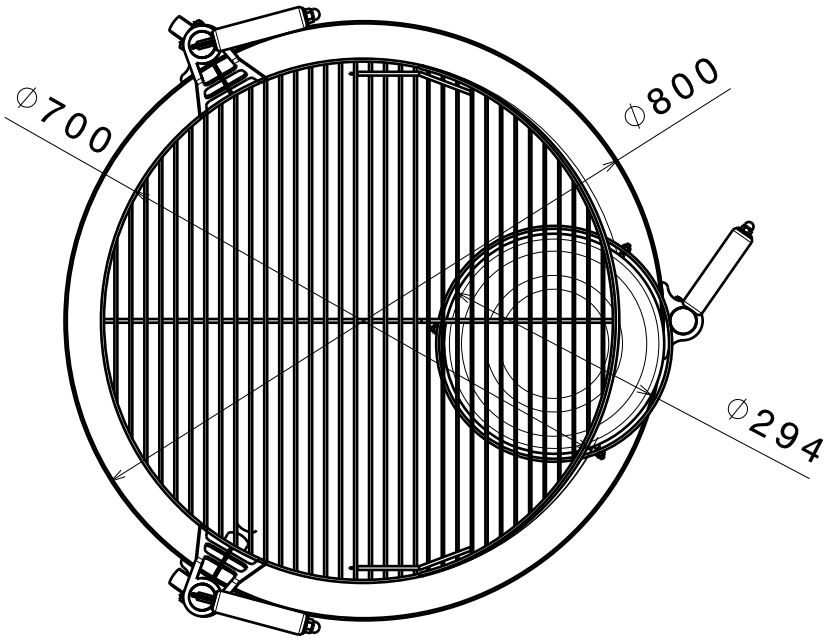

Material: Edelstahl 1.4301, 3mm

KREA